Kühlung MB

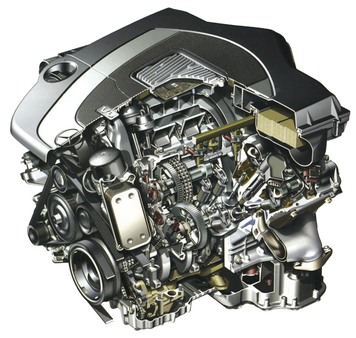

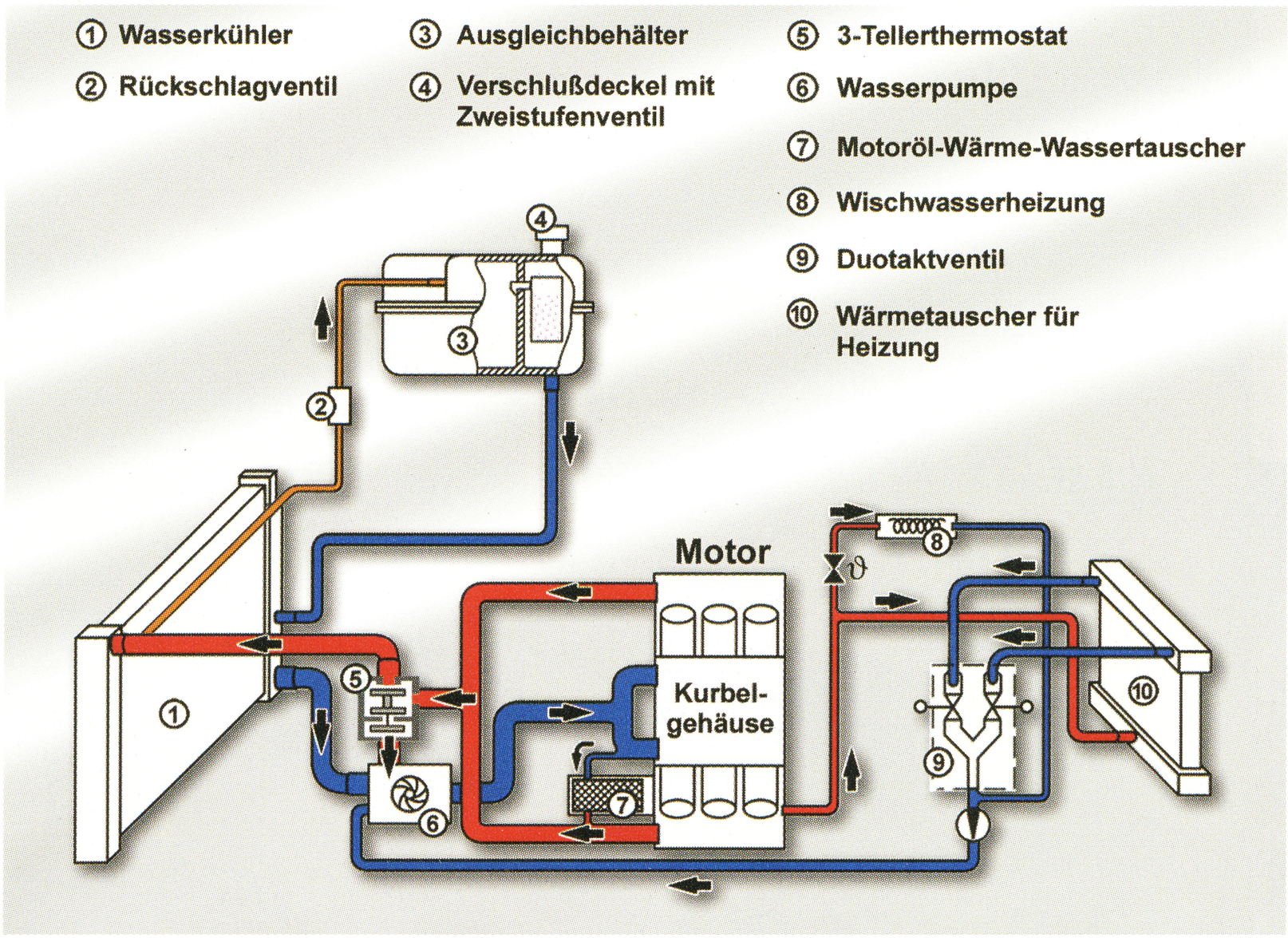

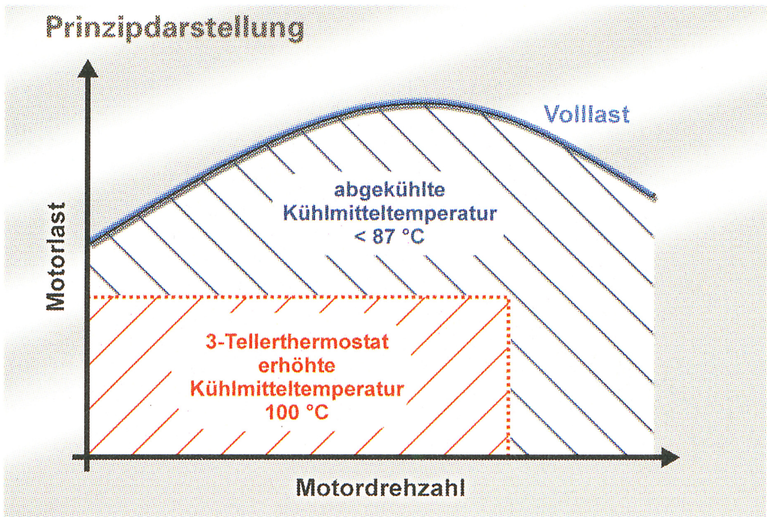

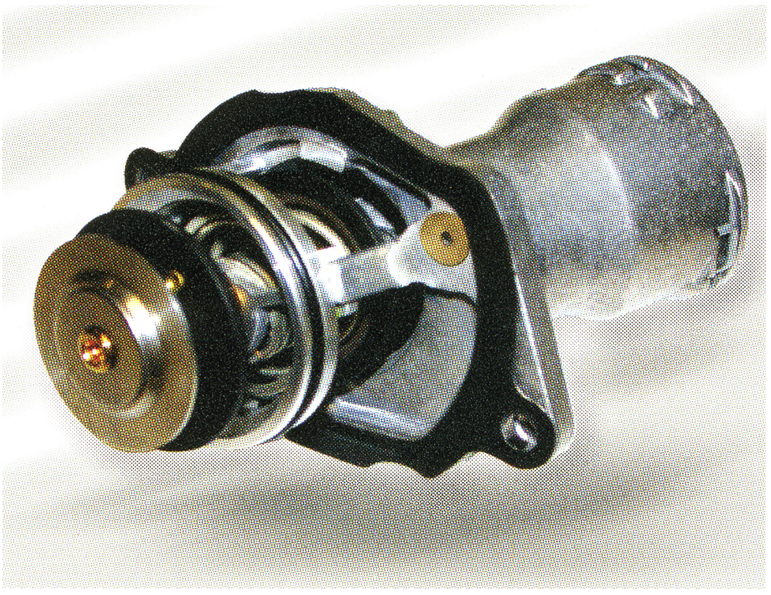

Kühlmittelkreislauf und Wärmemanagement
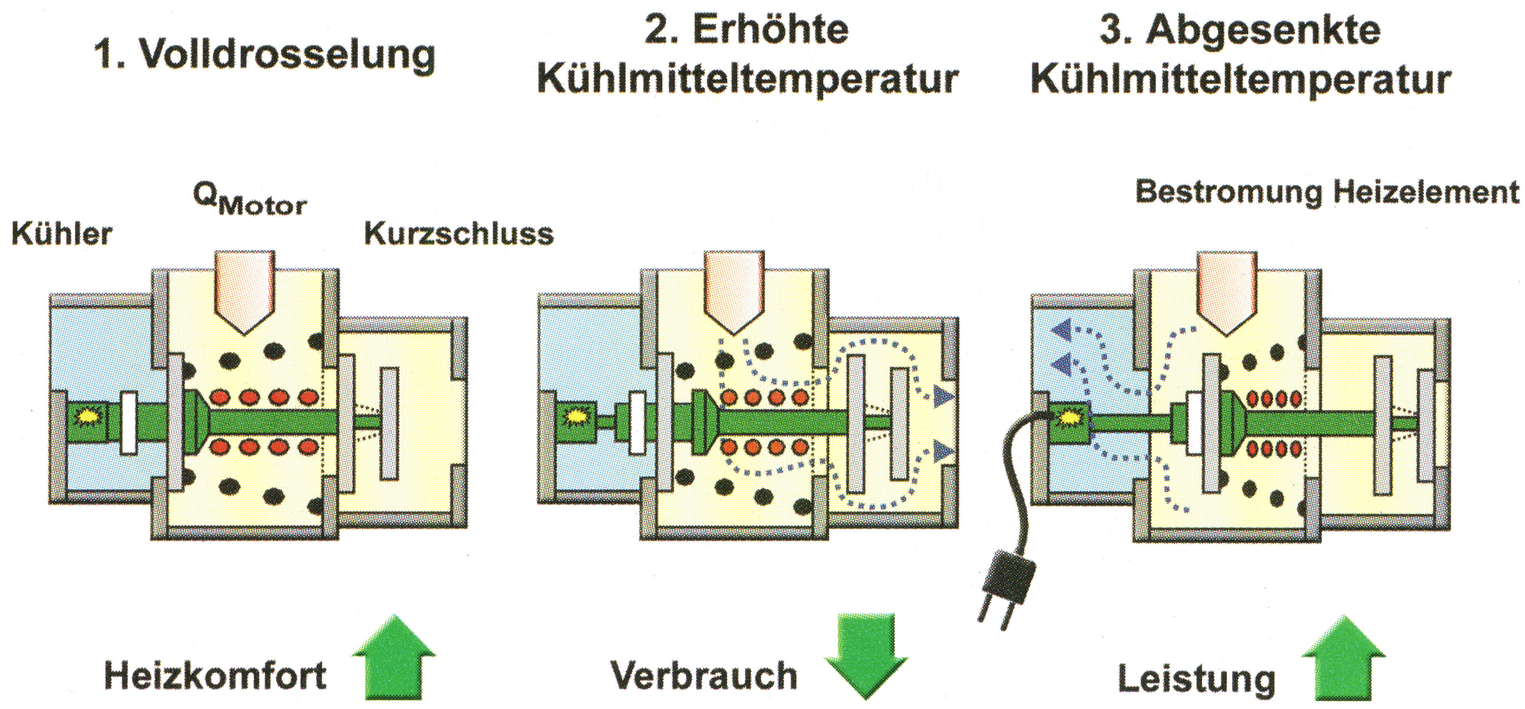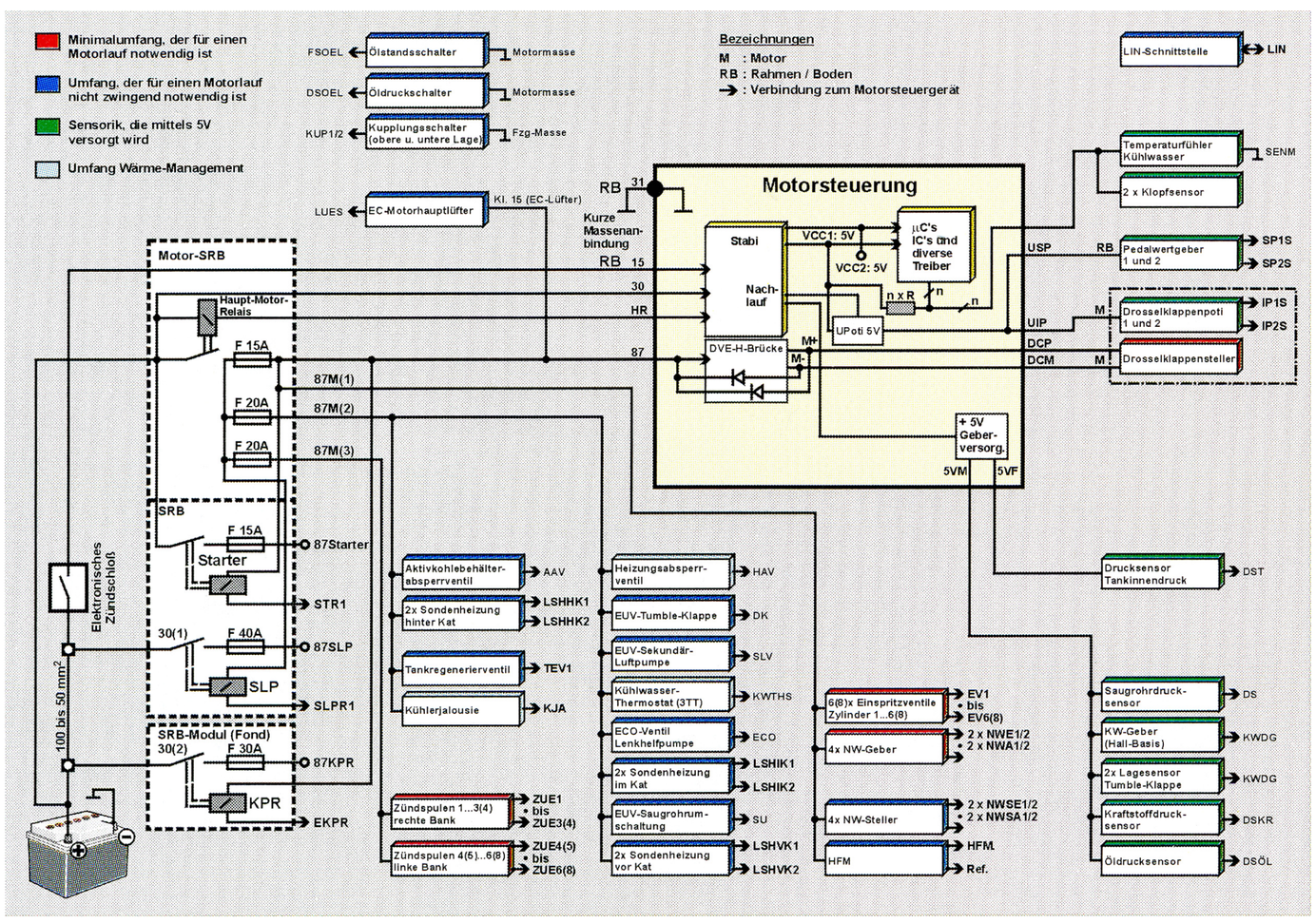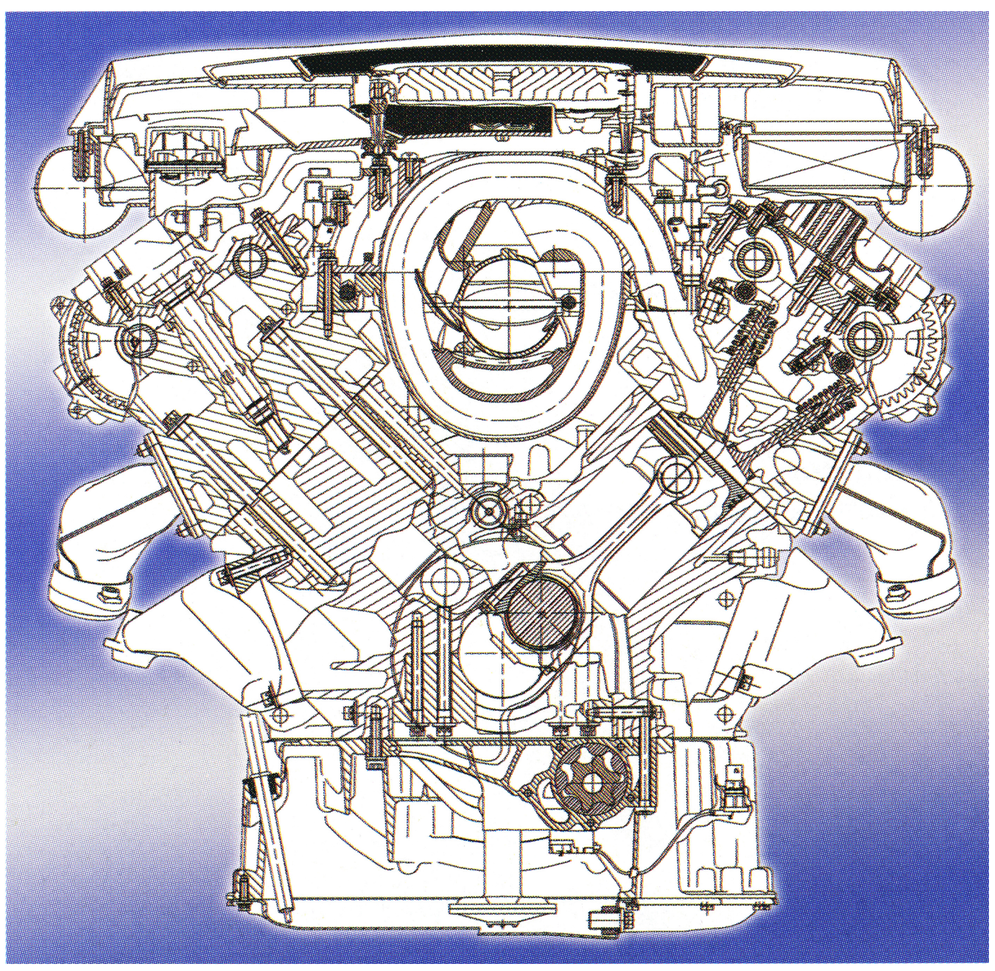
- Querstromkühlung im Zylinderkopf.
- Kennfeldgesteuerter Drei-Teller-Thermostat.
- Rasches Aufwärmen der Brennräume durch «stehendes» Wasser.
- Frei einstellbare Kühlwassertemperaturen in Abhänigkeit der Fahrweise und der Umgebungsbedingungen.
- Gesteuerter Wärmetransport zur Heizung.
- Optimierung der Emissionen, des Verbrauchs und der Heizung.